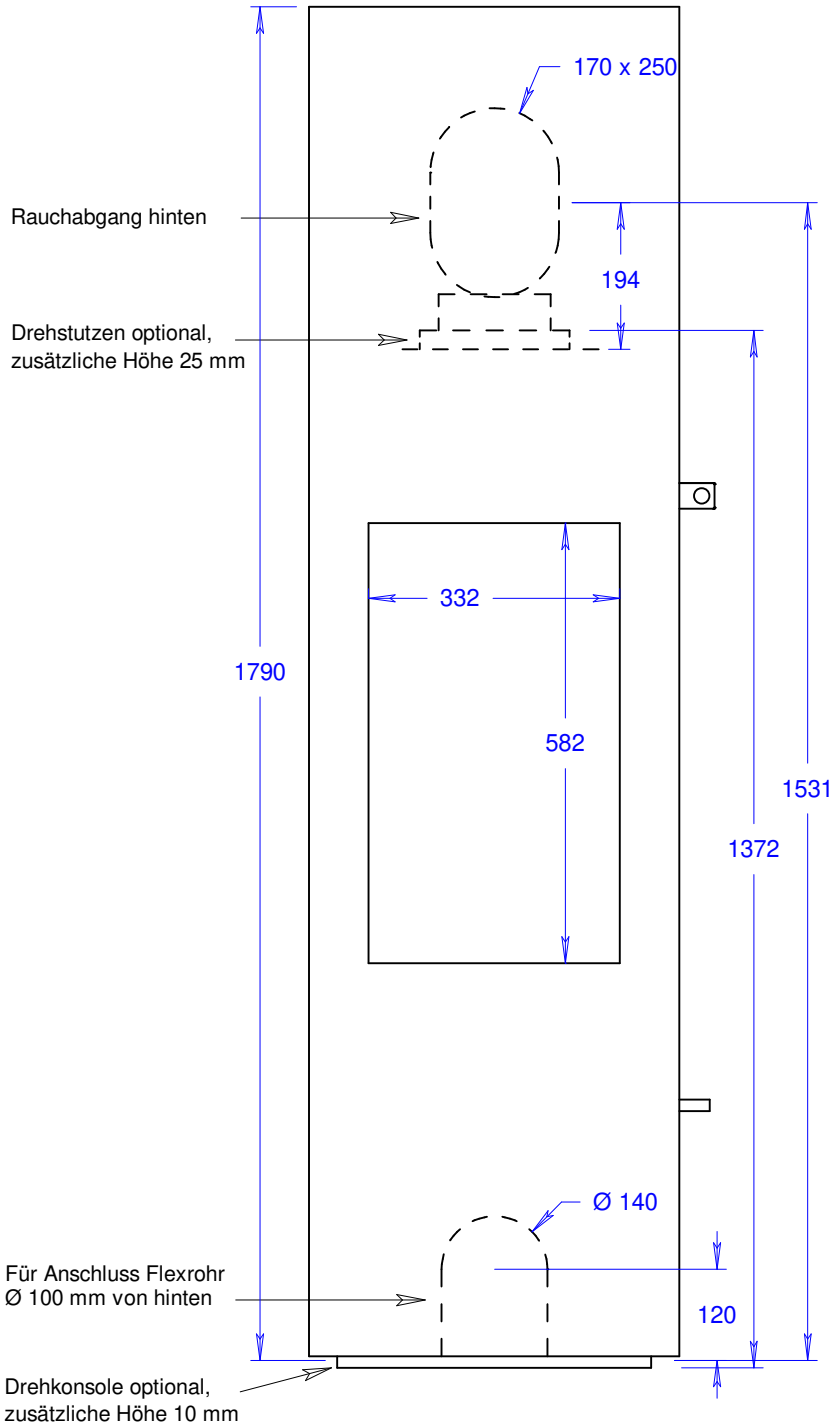

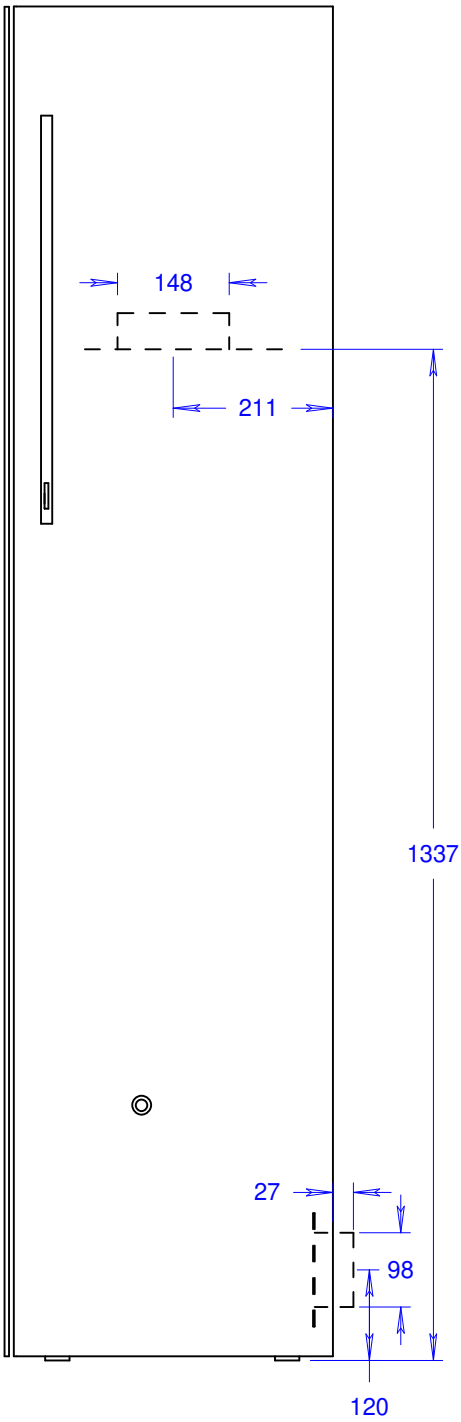

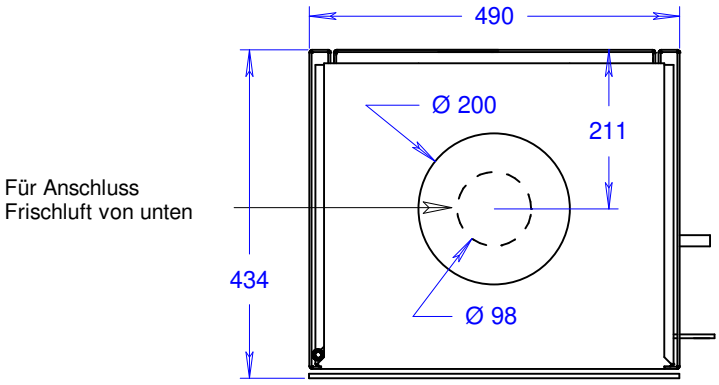

ART 10

Massstab 1/10
26.08.2019
Änderungen vorbehalten!

ATTIKA FEUER AG BRUNNMATT 16 CH-6330 CHAM FON +41 (0)41 784 80 80 FAX +41 (0)41 784 80 84 E-MAIL info@attika.ch
www.attika.ch