1286550

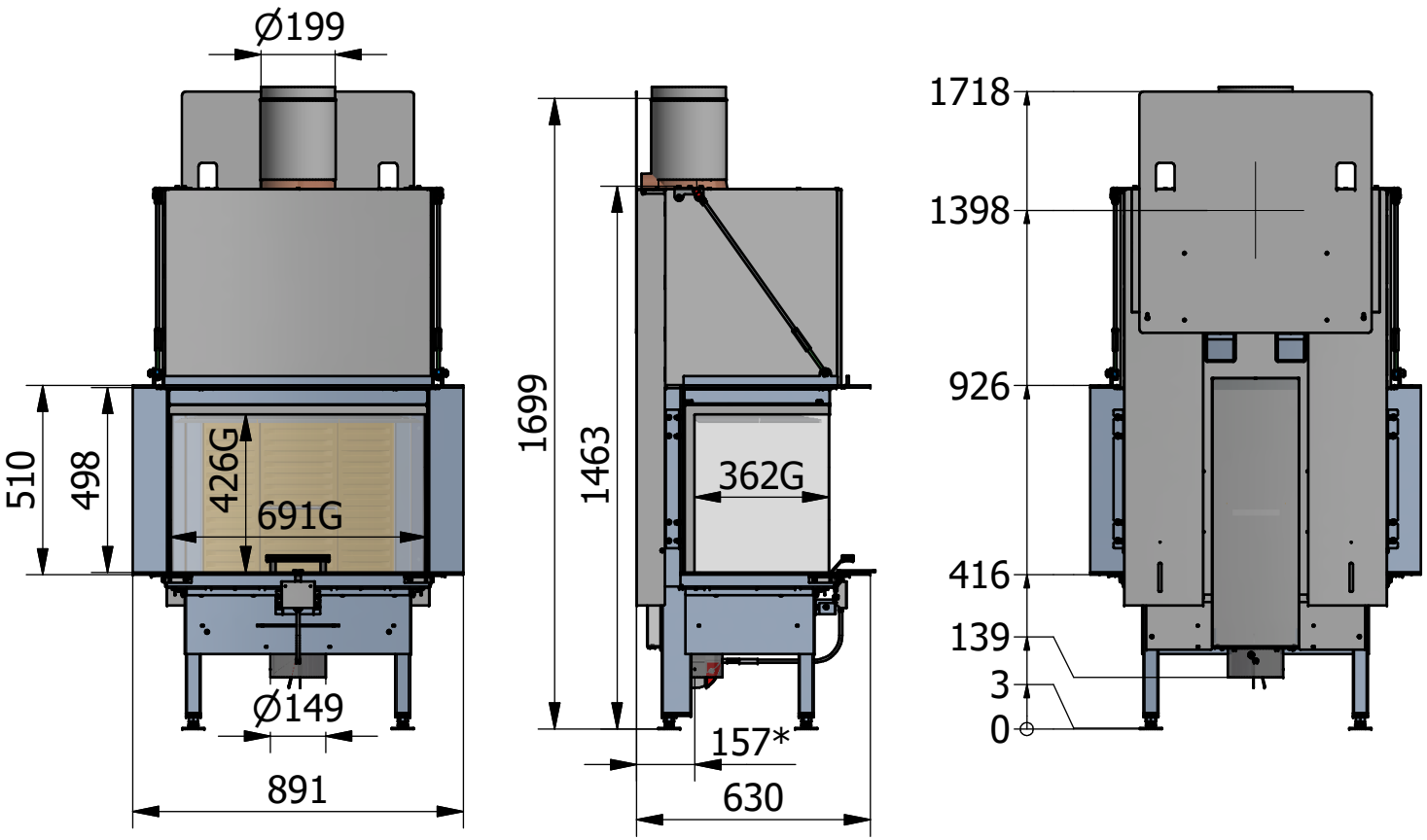
Ø199
510
498
426G
691G
Ø149
891
1699
1463
362G
157*
630
1718
1398
926
416
139
3
0

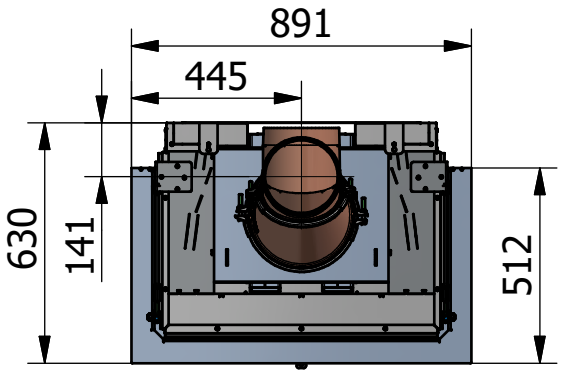
891
445
630
141
512

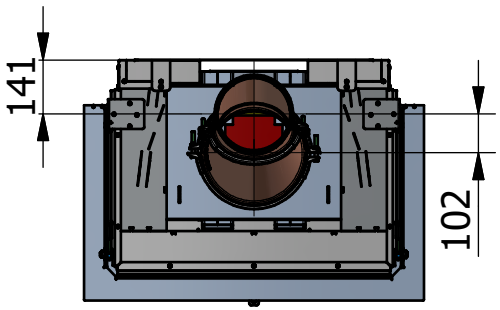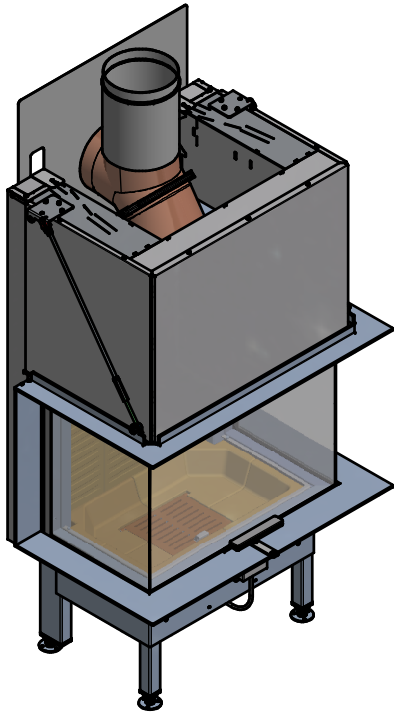
141
102