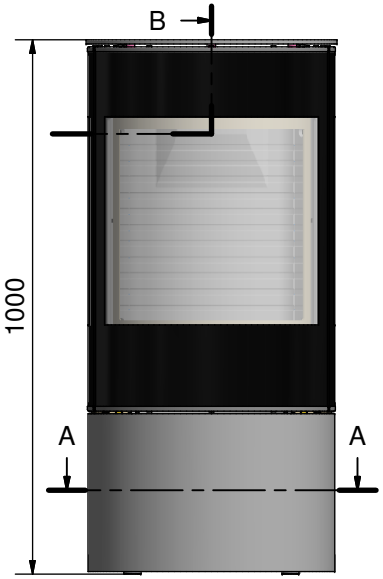
B
1000
A
A

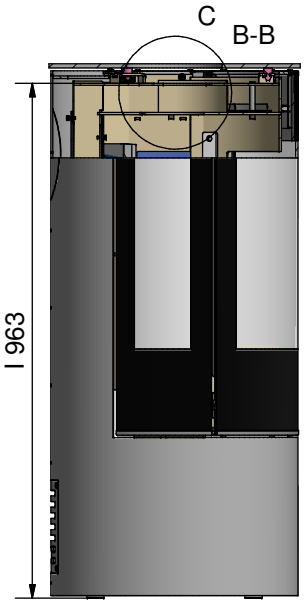
C
B-B
I 963

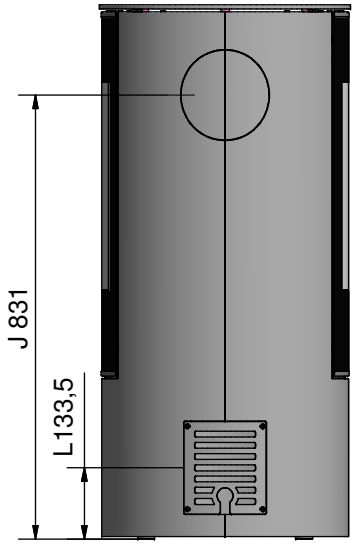
J 831
L133,5

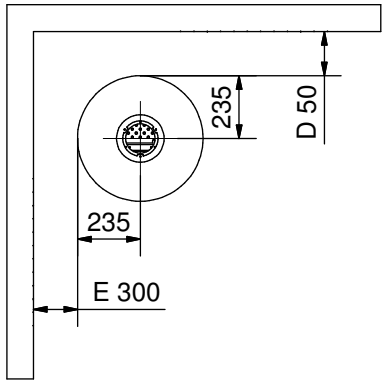
235
D 50
235
E 300

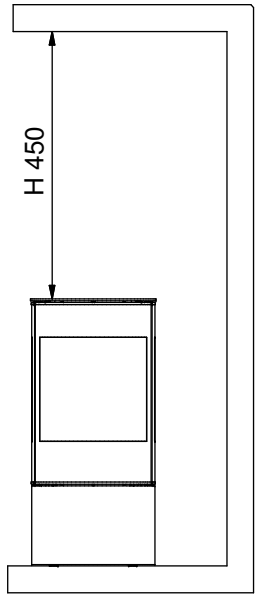
H 450

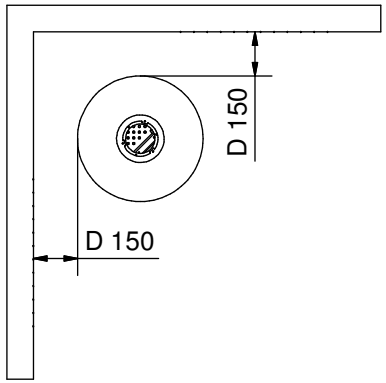
D 150
D 150

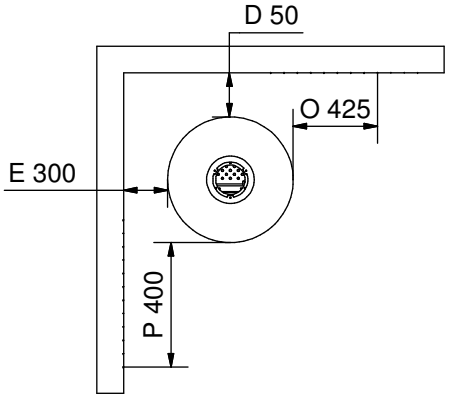
D 50
O 425
E 300
P 400

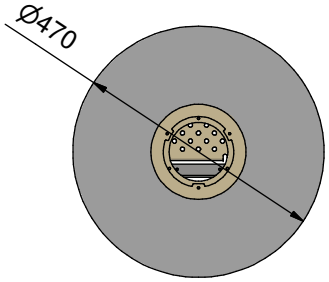
Ø470

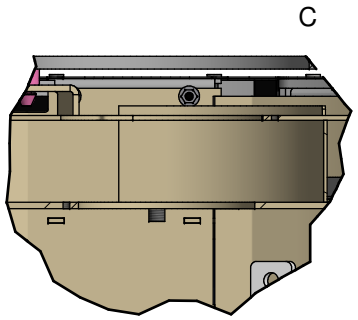
C

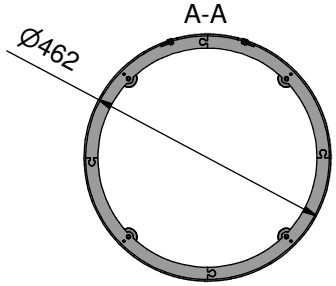
A-A
Ø462